Einbau-Gefrierschrank, MasterCool

F 2413 Vi

Nischenhöhe
2134 mm

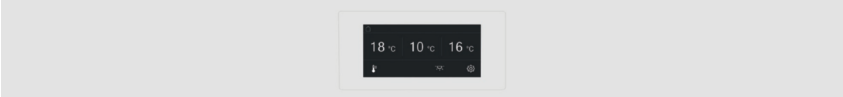

*lieferbar ab November

A↑G E | Push2open | MultiLingua | NoFrost | IceMaker | BrilliantLight

Typ-/Verkaufsbezeichnung	F 2413 Vi links*
Gerätekategorie	
Kühl-Gefrierkombination/Kühlschrank	–/–
Gefrierschrank/Weinschrank	●/–
Bauform	
Einbaugerät integriert/untergebaut/dekorfähig	●/–/–
Türanschlag/Türanschlag wechselbar/Side-by-Side fähig	links/●/●
Design	
Frontfarbe	–
Beleuchtung Kühlzone	BrilliantLight
Bedienkomfort	
Frischesystem	–
IceMaker mit Frischwasseranschluss/Ice Water Dispenser	●/–
DuplexCool Pro/DynaCool/NoFrost	–/–/●
SelfClose/SlidingShelf/Active AirClean Filter	–/–/–
Türöffnungshilfe/SoftClose Türschliessdämpfung	●/–
FullAccess/EasyClean/MaxLoad Scharnier	●/●/●
Steuerung	
Bedienkonzept	MasterSensor
SuperKühlen/SuperFrost/Sabbatmodus	–/●/●
Anzahl Temperaturzonen	1
Kühlgerät/-zone	
Anzahl der Abstellflächen	–
Anzahl Gemüseschubladen/Frischeschubladen	–/–
Innentürabsteller für Konserven/Flaschen	–/–
Anzahl Holzroste FlexiFrame/Material der Holzroste	–/–
SommelierSet/NoteBoard	–/–
Gefriergerät/-zone	
Anzahl der Abstellflächen/Anzahl Gefrierschubladen	2/2
Innentürkörbe klein/gross	1/3
Effizienz und Nachhaltigkeit	
Energieeffizienzklasse (A-G)/Geräuschklasse (A-D)	E/D
Energieverbrauch pro Jahr/in 24 h in kWh	246/0,607
Hausgeräte-Vernetzung	
Miele@home	●
Sicherheit	
Verriegelungsfunktion	●
Akustischer Türalarm/Akustischer Temperaturalarm	●/●
Optischer Türalarm/Optischer Temperaturalarm	●/–
Technische Daten	
Nischenmasse in mm (B x H)	457 – 460 x 2134 – 2164
Gewicht in kg	118,0
Befestigungstechnik	Festtür
Max. Türfrontgewicht Kühlteil/Gefrierteil in kg	–/59
Klimaklasse	SN-T
Kühlzone/davon MasterFresh-Zone/4*-Gefrierzone in l	–/–/240
Weintemperierzone/Gesamtnutzinhalt in l	–/240
Lagerzeit bei Störung/Gefriervermögen in kg/24h	6/16
Platzangebot für die Anzahl von 0,75 l Bordeauxflaschen	–
Geräusch-Schallleistung in dB(A) re1pW	42
Spannung in V/Absicherung in A/Stromaufnahme in mA	220 – 240/10/3000

Einbauskizzen zu diesem Gerät sind auf der Rückseite bzw. nächste Seite

Einbau-Gefrierschrank, MasterCool

F 2413 Vi

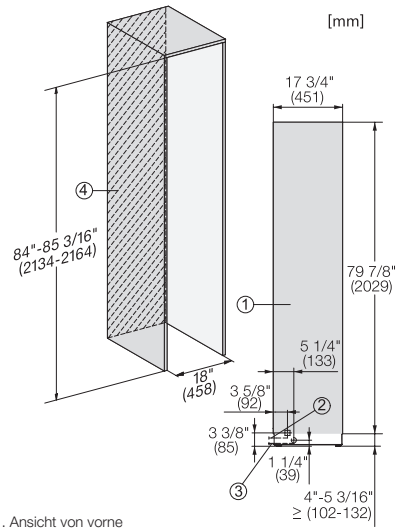

1. Ansicht von vorne
2. Netzanschlussleitung, L = 3000 mm
3. In diesem Bereich kein Wasser-/ELT Anschluss

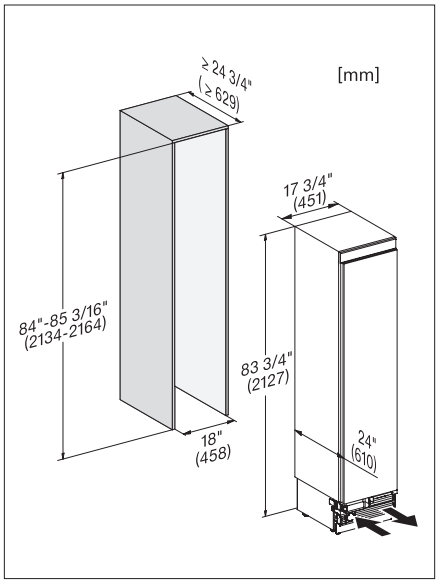

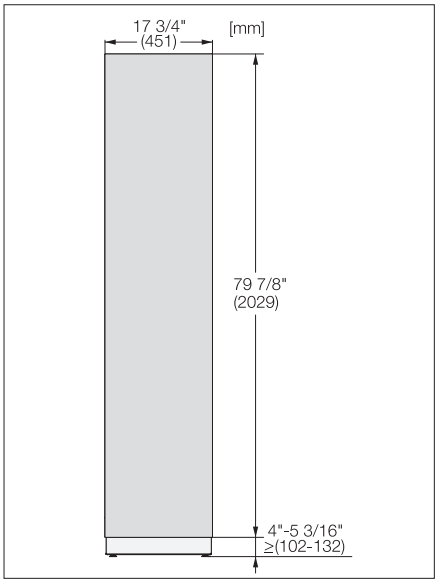

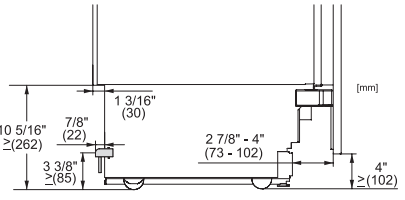

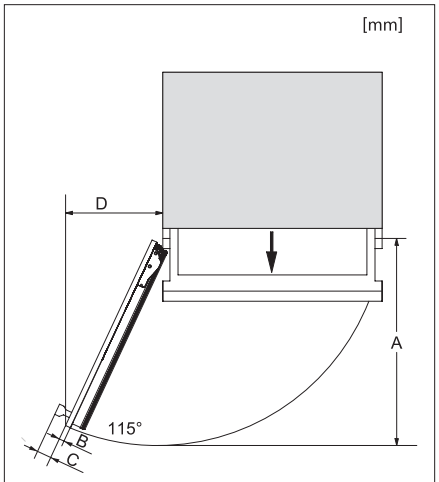

A: Breite Gerätetür: 525 mm
B: Möbelfront (max. 38 mm)
C: Türgriff
D: Abstand Gerätetür zur Wand
(ohne Möbelfront und Türgriff): 237 mm

Detaillierte Einbauskizzen unter www.miele.ch/einbauskizzen
Stand: Januar 2024
Miele Kühl-, Gefrier- und Weinschränke