Exklusivmodell Miele Project Business

KDN 7726 E Active

Nischenhöhe
1780 mm

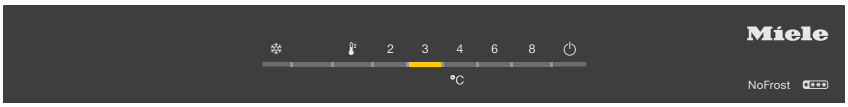

Typ-/Verkaufsbezeichnung	KDN 7726 E Active
Gerätekategorie	
Kühlschrank/Gefrierschrank/Kühl-Gefrierkombination	–/–/●
Bauform	
Einbaugerät integriert/untergebaut/dekorfähig	●/–/–
Türanschlag/Türanschlag wechselbar/Side-by-Side fähig	rechts/links/●/–
Design	
Beleuchtung Kühlzone/Gefrierzone	LED/–
Beleuchteter Ventilator	–
PerfectFresh LED Beleuchtung/IceMaker beleuchtet	–/–
Bedienkomfort	
Vernetzung mit Miele@home	–
Frischesystem/Freeze&Cool	DailyFresh ExtraCool/–
Ordnungssystem PerfectFresh/Feinverstellung Innentür	–/–
DuplexCool/DynaCool/ComfortFrost/NoFrost	●/–/–/●
IceMaker mit Frischwasseranschluss/MyIce mit Wassertank	–/–
ComfortClean/Active AirClean Filter	–/–
Silence System/SoftClose/SelfClose	–/●/–
Steuerung	
Bedienkonzept	EasyControl
SuperKühlen/SuperFrost/Kühlteil abschaltbar/Gefrierteil abschaltbar	●/●/–/–
Sabbatmodus/Party-Modus/Holiday-Modus	–/●/–
Kühlgerät/–zone	
Anzahl der Abstellflächen/davon beleuchtet	4/0
FlexiBoard/FlexiTray/CompactCase	–/–/–
Flaschenablage aus verchromtem Metall	●
Anzahl Gemüseschubladen/Frischeschubladen	–/2
Trockene Rückwand Kunststoff/CleanSteel	–/–
Innentürabsteller für Konserven/Flaschen	2/1
ComfortSize	–
Gefriergerät/–zone	
Anzahl Gefrierschubladen/davon auf Teleskopauszügen	3/0
Effizienz und Nachhaltigkeit	
Energieeffizienzklasse (A-G)/Geräuschklasse (A-D)	E/B
Energieverbrauch pro Jahr/in 24 h in kWh	234/0,641
Sicherheit	
Verriegelungsfunktion/Netzausfallanzeige Gefrierteil	–/–
Akustischer Türalarm/Akustischer Temperaturalarm	●/–
Optischer Türalarm/Optischer Temperaturalarm	●/–
Technische Daten	
Nischenmasse in mm (H x B x T)	1772 – 1780 x 560 – 568 x min 550
Befestigungstechnik	Festtür
Max. Türfrontgewicht Kühlteil/Gefrierteil in kg	19/19
Klimaklasse	SN-ST
Gesamtnutzinhalt in l	260
Kühlzone/davon PerfectFresh-Zone/4*-Gefrierzone in l	184/–/76
Lagerzeit bei Störung in h/Gefriervermögen in kg/24 h	10/4
Geräusch-Schallleistung in dB(A) re1pW	35
Spannung in V/Absicherung in A/Stromaufnahme in mA	220 – 240/10/700
Mitgeliefertes Zubehör	
Eierablage/Eiswürfelschale	●/●

Einbauskizzen zu diesem Gerät sind auf der Rückseite bzw. nächste Seite

Exklusivmodell Miele Project Business

KDN 7726 E Active

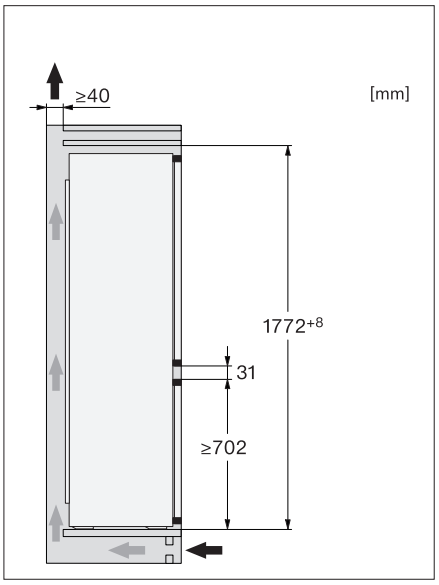

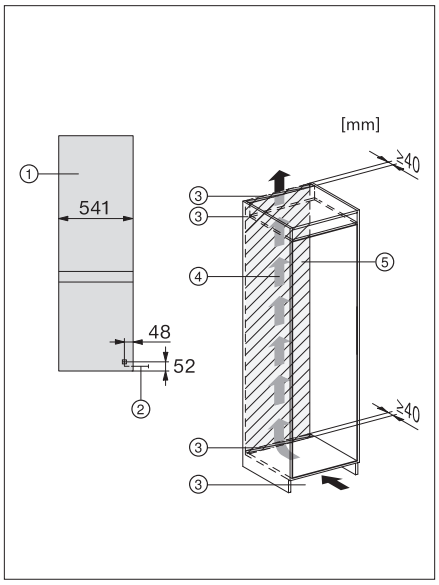

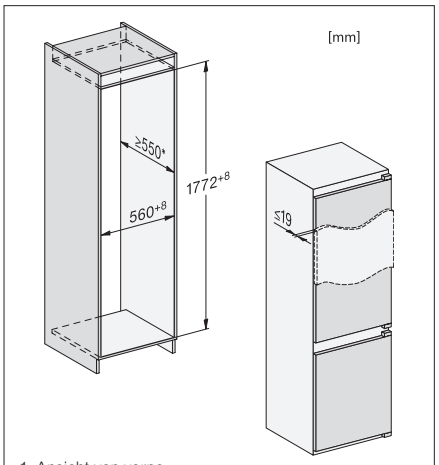

1. Ansicht von vorne
2. Netzanschlussleitung, L = 2200 mm
3. Lüftungsausschnitt min. 200 cm²
4. Belüftung
5. Kein Anschluss in diesem Bereich