Exklusivmodell Miele Project Business

G 25155-60 Vi XXL Active

Vollintegrierbar

Typ-/Verkaufsbezeichnung XXL-Variante (60 x 85 cm)	G 25155-60 Vi XXL Active
Typ-/Verkaufsbezeichnung Standard-Variante (60 x 81 cm)	**–**
Design	
Blendenausführung/Bedienungsart	Vollintegrierte Blende/ Programmwahltaste
Display	3-stellige 7-Segmentanzeige
MultiLingua	–
Komfort	
Automatische Dosierung mit PowerDisk	–
AutoStart-Funktion	–
Knock2open/BrilliantLight	–/–
Betriebsgeräusch dB(A) re 1 pW	45
Restzeitanzeige/Startvorwahl bis zu 24 h	●/●
Türschliesshilfe	ComfortClose
Funktionskontrolle	akustisch
Effizienz und Nachhaltigkeit	
Energieeffizienzklasse (A–G)/Geräuschklasse (A–D)	D/C
Energieverbrauch pro 100 Spülgänge im Programm ECO in kWh	83
Wasserverbrauch im Programm Automatic in l	6,0
Wasserverbrauch in l/Stromverbrauch in kWh im Programm ECO	8,5/0,83
Verbrauchswert Warmwasseranschluss im Programm ECO in kWh	0,59
EcoFeedback/EcoPower-Technologie	–/–
Halbe Beladung/Warmwasseranschluss	–/●
Ergebnisqualität	
Frischwasserspüler	●
AutoOpen-Trocknung	–
SensorDry	–
Brilliant GlassCare	●
Spülprogramme	
ECO/Automatic/Intensiv	●/●/●
QuickPowerWash/PowerWash 60 °C/Fein	●/–/●
Hygiene/SolarSpar/Gerätepflege	–/–/–
ExtraLeise	–
Programme für spezielle Anforderungen (z.B. Pasta/Paella)	–
Spüloptionen	
Quick resp. Express/AutoDos/BottleClean	●/–/–
IntenseZone/extra sauber/extra trocken	–/●/●
Korbgestaltung	
Besteckunterbringung	Besteckkorb
Korbgestaltung	Comfort
Anzahl Massgedecke	13
Hausgeräte-Vernetzung	
Miele@home	–
Sicherheit	
Waterproof-System/Sieb-Kontrollanzeige	●/–
Kindersicherung/Inbetriebnahmesperre	–/–
Technische Daten	
Gesamtanschlusswert in kW/Spannung in V/Absicherung in A	2,0/230/10

G 2xxxx-60 Vi XXL, vollintegrierbar

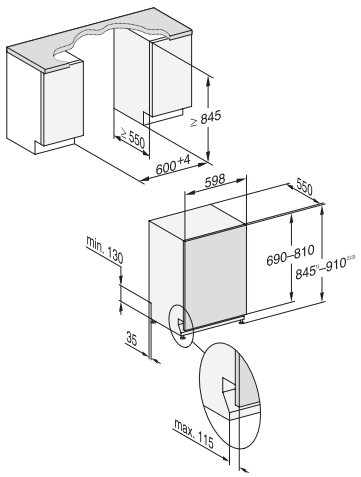

Detaillierte Einbauskizzen unter www.miele.ch/einbauskizzen
Stand: Januar 2024
Miele Geschirrspüler