Einbau-Kühlschrank Euro-Norm 60 cm

K 7127 D

Nischenhöhe
880 mm

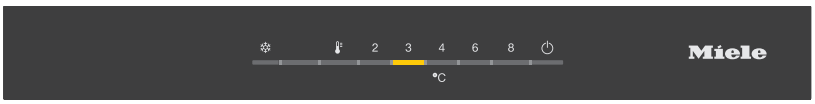

Nachkaufbares Zubehör KEDF 7088
Edelstahl-Frontverkleidung
(11486200)

Typ-/Verkaufsbezeichnung	K 7127 D
Gerätekategorie	
Kühlschrank/Gefrierschrank/Kühl-Gefrierkombination	●/–/–
Bauform	
Einbaugerät integriert/untergebaut/dekorfähig	●/–/–
Türanschlag/Türanschlag wechselbar/Side-by-Side fähig	rechts/links/●/–
Design	
Beleuchtung Kühlzone/Gefrierzone	LED/–
Beleuchteter Ventilator	–
PerfectFresh LED Beleuchtung/IceMaker beleuchtet	–/–
Bedienkomfort	
Vernetzung mit Miele@home	–
Frischesystem/Freeze&Cool	DailyFresh/–
Ordnungssystem PerfectFresh/Feinverstellung Innentür	–/–
DuplexCool/DynaCool/ComfortFrost/NoFrost	–/–/–/–
IceMaker mit Frischwasseranschluss/MyIce mit Wassertank	–/–
ComfortClean/Active AirClean Filter	–/–
Silence System/SoftClose/SelfClose	–/●/–
Steuerung	
Bedienkonzept	EasyControl
SuperKühlen/SuperFrost/Kühlteil abschaltbar/Gefrierteil abschaltbar	●/–/–/–
Sabbatmodus/Party-Modus/Holiday-Modus	–/●/–
Kühlgerät/–zone	
Anzahl der Abstellflächen/davon beleuchtet	3/0
FlexiBoard/FlexiTray/CompactCase	–/–/–
Flaschenablage aus verchromtem Metall	–
Anzahl Gemüseschubladen/Frischeschubladen	1/–
Trockene Rückwand Kunststoff/CleanSteel	–/–
Innentürabsteller für Konserven/Flaschen	1/1
ComfortSize	–
Gefriergerät/–zone	
Anzahl Gefrierschubladen/davon auf Teleskopauszügen	–/–
Effizienz und Nachhaltigkeit	
Energieeffizienzklasse (A-F)/Geräuschklasse (A-D)	D/A
Energieverbrauch pro Jahr/in 24 h in kWh	74/0,203
Sicherheit	
Verriegelungsfunktion/Netzausfallanzeige Gefrierteil	–/–
Akustischer Türalarm/Akustischer Temperaturalarm	●/–
Optischer Türalarm/Optischer Temperaturalarm	–/–
Technische Daten	
Nischenmasse in mm (H x B x T)	874 – 881 x 560 – 568 x min 550
Befestigungstechnik	Festtür
Max. Türfrontgewicht Kühlteil/Gefrierteil in kg	19/–
Klimaklasse	SN–ST
Gesamtnutzinhalt in l	136
Kühlzone/davon PerfectFresh–Zone/4*–Gefrierzone in l	136/–/–
Lagerzeit bei Störung in h/Gefriervermögen in kg/24 h	–/–
Geräusch-Schallleistung in dB(A) re1pW	28
Spannung in V/Absicherung in A/Stromaufnahme in mA	220 – 240/10/700
Mitgeliefertes Zubehör	
Eierablage/Eiswürfelschale	●/–

Einbauskizzen zu diesem Gerät sind auf der Rückseite bzw. nächste Seite

Einbau-Kühlschrank Euro-Norm 60 cm

K 7127 D

Edelstahl-Frontverkleidung

KEDF 7088 zu
K 7128 D,
K 7127 D,
FNS 7140 C

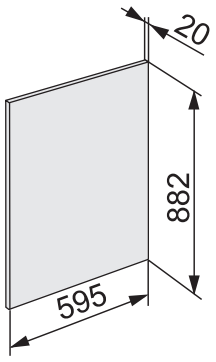

Frontverkleidung in Edelstahl-Ausführung für integrierbare Kühl- und Gefriergeräte. Inkl. Schablone, Schrauben und Griff (nicht vorgebohrt).

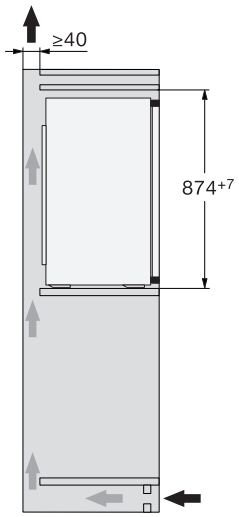

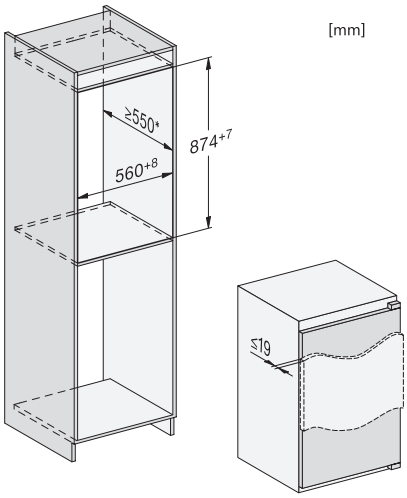

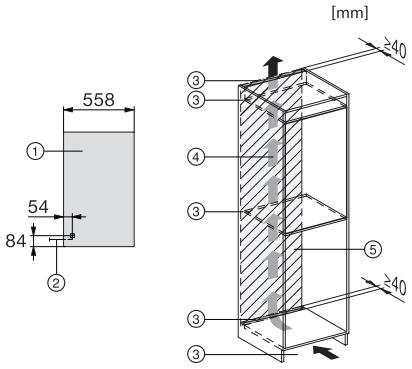

1. Ansicht von Vorne
2. Netzanschlussleitung, L = 2300 mm
3. Lüftungsausschnitt min. 200 cm²
4. Belüftung
5. Kein Anschluss in diesem Bereich