Kompakt-Backofen

H 7840-60 BPX mit Pyrolyse

Nischenhöhe
450 mm

M Touch | MultiLingua | Pyrolyse & Pyrofit | A++ | Klimagaren | FlexiClip | TasteControl | Speisen-thermometer | Camera

Typ-/Verkaufsbezeichnung	H 7840-60 BPX
Design	
ArtLine/PureLine/VitroLine/Universal	●/–/–/–
Grifflos/Regler versenkbar	●/–
Genussvorteile	
TasteControl	●
Kabelloses Speisenthermometer/Speisenthermometer	●/–
Schnellaufheizen/Crisp function	●/●
Betriebsarten	
Heissluft plus/Eco-Heissluft/Intensivbacken/Auftauen	●/●/●/●
Ober-/Unterhitze/Unterhitze/Oberhitze	●/●/●
Grill/Grill klein/Umluftgrill	●/●/●
Klimagaren	●
Automatikprogramme	●
Bratautomatic/Niedertemperaturgaren	●/●
Bedienkomfort	
Display	M Touch
Annäherungssensor MotionReact	●
FoodView	●
SoftOpen/SoftClose	●/–
Touch2Open	●
MultiLingua	●
Zeitlich programmierbarer Dampfstoss	●
Tageszeitanzeige/Anzeige Datum/Kurzzeitwecker	●/●/●
Programmierung Garzeitanfang/-ende/-dauer	●/●/●
Ist-/Soll-/Vorschlagstemperatur	●/●/●
Eigene Programme/Individuelle Einstellungen	20/●
Sabbat Programm	–
Geräteschublade (optional beheizbar mit Modul HSH 4000)	–
Effizienz und Nachhaltigkeit	
Energieeffizienzklasse (A++ - A)	A++
Restwärmenutzung	●
Pflegekomfort	
Garraum mit PerfectClean und katalytischer Rückwand	–
Pyrolytische Selbstreinigung	●
Katalysator	●
CleanGlass Tür	●
Grillheizkörper abklappbar	●
Hausgerätevernetzung	
Miele@home/MobileControl	●/●
RemoteService/SuperVision-Anzeige	●/●
Sicherheit	
Gerätekühlsystem mit kühler Front/Türkontaktschalter	●/●
Sicherheitsausschaltung/Inbetriebnahmesperre	●/●
Technische Daten	
Garraumvolumen in l/Anzahl der Einschubebenen	49/3
Beleuchtung	BrilliantLight
Temperaturregelung in °C	30 – 300
Nischenmasse in mm (B x H x T)	560 – 568 x 450 – 452 x 550
Gesamtanschlusswert in kW/Spannung in V/Absicherung in A	3,2/400 2N~/10
Mitgeliefertes Zubehör	
Backblech/Universalblech mit PerfectClean	1/1
Combirost ohne/mit PerfectClean/pyrolysetauglich	–/–/1
FlexiClip-Vollauszug ohne/mit PerfectClean/pyrolysetauglich	–/–/1
Aufnahmegitter ohne/mit PerfectClean/pyrolysetauglich	–/–/●
Gutschein für Kochbuch	●

Kompakt-Backöfen (EURO-60 cm)
H 7840-60 BP/BPX, H 7640-60 BP,
H 7440-60 BPX, H 7244-60 BP

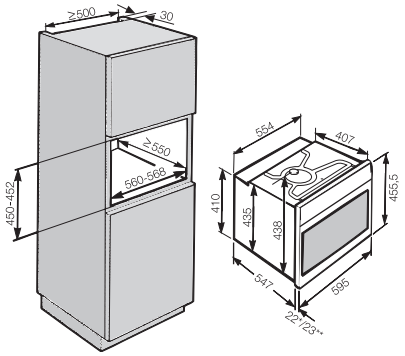

*Geräte mit Glasfront
**Geräte mit Metallfront

Kompakt-Backöfen (EURO-60 cm)
H 7840-60 BP/BPX, H 7640-60 BP,
H 7440-60 BPX, H 7244-60 BP
in Kombination mit Backofen

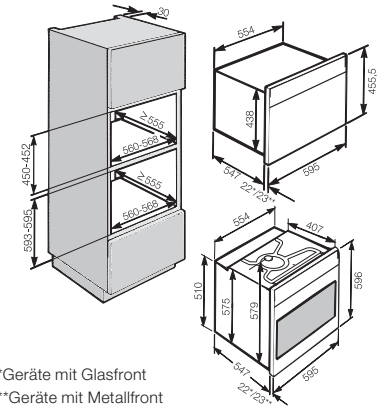

*Geräte mit Glasfront
**Geräte mit Metallfront

Detaillierte Einbauskizzen unter www.miele.ch/einbauskizzen
Stand: April 2024
Miele ArtLine