Dampfbackofen

DGC 7860-60 XXL HCX Pro

Nischenhöhe
600 mm

M Touch | 67 l | DualSteam | Sous-vide | HydroClean | Mix & Match | Liftblende

Typ-/Verkaufsbezeichnung	DGC 7860-60 XXL HCX Pro
Design	
ArtLine (grifflos)/PureLine/VitroLine	●/–/–
Genussvorteile	
Klimasensor/Menügaren ohne Geschmacksübertragung	●/●
Tellergerichte zubereiten mit „Mix & Match“	●
Kabelloses Speisenthermometer/Speisenthermometer	●/–
Automatikprogramme (individuelle Anpassung Garergebnis)	●
TasteControl/CrispFuntion	–/●
Betriebsarten	
Dampfgaren/Klimagaren/Sous-vide/Combigaren	●/–/●/●
Heissluft Plus/Automatikprogramme	●/●
Ober-/Unterhitze/Oberhitze/Unterhitze	●/●/●
Grill/Grill klein/Umluftgrill/Intensivbacken	●/●/●/●
Bedienkomfort	
Display	M Touch
Annäherungssensor MotionReact	●
SoftOpen/SoftClose	●/–
Touch2Open/Motorische Liftblende	–/●
Mengenunabhängiges Garen/Dampfstösse	●/●
Automatisches Menügaren mit Dampf/Menügaren mit Dampf	●/–
Tageszeitanzeige/Anzeige Datum/Kurzzeitwecker	●/●/●
Programmierung Garzeitanfang/-ende/-dauer	●/●/●
Ist-/Soll-/Vorschlagstemperatur	●/●/●
Eigene Programme/Individuelle Einstellungen/Sabbat Programm	20/●/–
Geräteschublade (optional beheizbar mit Modul HSH 4000)	–
Effizienz und Nachhaltigkeit	
Energieeffizienzklasse (A+++-D)	A+
Restwäremenutzung	–
Pflegekomfort	
Edelstahl-Garraum PerfectClean/Emaille-Garraum PerfectClean (kat. Rückwand)	●/–
Externer Dampferzeuger	●
Pflegeprogramme HydroClean/Einweichen/Spülen/Trocknen	●/●/●/●
CleanGlass Tür	●
Grillheizkörper absenkbar	●
Dampftechnologie und Wasserversorgung	
DualSteam/MonoSteam/Frischwassertank	●/–/●
Kondensatbehälter hinter motorischer Liftblende	●
DirectWater Plus	–
Länge Wasserzulaufschlauch in m/Länge Wasserablaufschlauch in m	–
Hausgeräte-Vernetzung	
Miele@home/MobileControl	●/●
RemoteService/SuperVision-Anzeige	●/●
Sicherheit	
Gerätekühlsystem mit kühler Front	●
Sicherheitsausschaltung/Inbetriebnahmesperre	●/●
Technische Daten	
XXL-Garraum/XL-Garraum/Garraumvolumen in l	●/–/67
Beleuchtung	BrilliantLight
Temperaturregelung Backofenbetrieb in °C	30 – 230
Temperaturregelung Dampfgarbetrieb in °C	40 – 100
Nischenmasse in mm (B x H x T)	560 – 568 x 590 – 595 x 555
Gesamtanschlusswert in kW/Spannung in V/Absicherung in A	3,5/400 3N~/10
Mitgeliefertes Zubehör	
FlexiClip-Vollauszug mit PerfectClean	1 Paar
Universalblech PerfectClean/Back- und Bratrost PerfectClean	1/1
Edelstahl-Garbehälter gelocht/ungelocht	2/1
Gutschein für Kochbuch	●

Dampfbackofen (EURO-60 cm)
DGC 7865-60 XXL HCX Pro,
DGC 7860-60 XXL HCX Pro

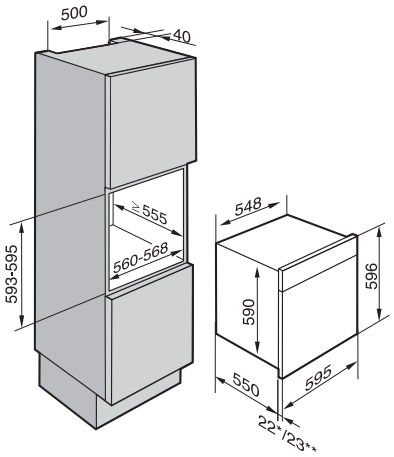

*Glasfront
** Metallfront

Dampfbackofen Liftblende

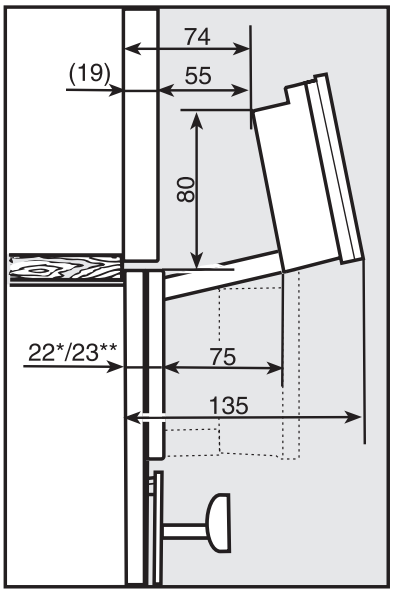

*Glasfront
** Metallfront

Detaillierte Einbauskizzen unter www.miele.ch/einbauskizzen
Stand: April 2024
Miele ArtLine