Gourmet-Wärmeschublade

ESW 7010

Typ-/Verkaufsbezeichnung	ESW 7010
Design	
ArtLine/PureLine/VitroLine	●/–/●
Grifflos	●
Genussvorteile	
Vorwärmen von Geschirr	●
Warmhalten von Speisen	●
Perfekte Garergebnisse mit Niedertemperatur	●
Betriebsarten	
Tassen wärmen	●
Teller wärmen	●
Speisen warmhalten	●
Niedertemperaturgaren	●
Bedienkomfort	
Fassungsvermögen	Menügeschirr für 6 Personen
Push2open Mechanismus	●
Vollauszug für einfaches Be- und Entladen	●
Bedienleiste mit Sensortasten	●
Bedienleiste mit Symbolen	●
Stopp-Programmierung/Timerfunktion	●
Pflegekomfort	
Flächenbündige Bedienleiste	●
Hausgeräte-Vernetzung	
Miele@home/MobileControl	●/●
WiFiConn@ct	●
Sicherheit	
Kühle Front	●
Antirutschauflage	●
Sicherheitsausschaltung	●
Technische Daten	
Genaue elektronische Temperaturregelung in °C	40 – 85
Gerätemasse in mm (B x H x T)	595 x 141 x 570
Nutzbare Innenhöhe in mm	80
Gesamtanschlusswert in kW/Spannung in V/Absicherung in A	0,7/230/10
Länge der elektrischen Zuleitung in m	2,0
Mitgeliefertes Zubehör	
Antirutschauflage	1
Stellrost zur Erhöhung der Stellfläche	–

Gourmet-Wärmeschublade
ESW 7010 in Kombination mit
Kompakt-Geräten

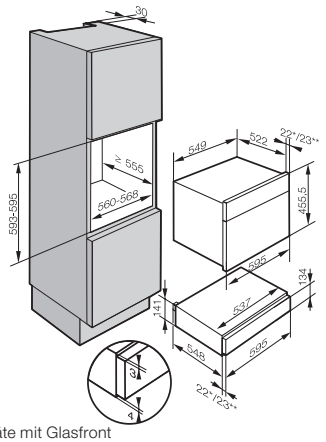

*Geräte mit Glasfront
**Geräte mit Metallfront

Detaillierte Einbauskizzen unter www.miele.ch/einbauskizzen
Stand: April 2024
Miele ArtLine