Huttenlüfter

DA 2450-1

Breite
50 cm

* mit nachkaufbarem Zubehör

Typ-/Verkaufsbezeichnung	DA 2450-1
Bauform	
Huttenlüfter	●
Design	
Individuelle Anpassungen auf Kundenwunsch möglich	●
Randabsaugung	–
Betriebsarten	
Abluftbetrieb/Umluftbetrieb/Externer Betrieb	●/●*/–
Bedienkomfort	
Tipptasten mit LED/Drehregler	–/●
Fettfilter-/Aktivkohlefilter-Sättigungsanzeige programmierbar	–/–
CleanCover/Spülmaschinengeeignete Edelstahl-Metallfettfilter	●/1
Akustikpaket/Sicherheitsabschaltung/Nachlaufzeit 5 od. 15 Min.	–/–/–
Dunstabzugshauben mit motorischer Bewegung	–
Hausgeräte-Vernetzung	
Con@ctivity	–
Effizienz und Nachhaltigkeit	
Energieeffizienzklasse/Klasse für Fettabscheidegrad	A/B
Jährlicher Energieverbrauch in kWh/Jahr	52,6
Beleuchtung	
LED/Ambiente-Beleuchtung	●/–
Anzahl x Watt/Beleuchtungsstärke in Lx/Farbtemperatur in K	2 x 3 W/330/3000
Gebläse	
Wechselstrommotor (AC-Motor)/Gleichstrommotor (DC-Motor)	●/–
Luftleistung bei maximalem Abluftquerschnitt	
Abluft (nicht bei externer Variante)	
In Betriebsstufe 3: Luftleistung (m^3/h)	590
Schallleistung (dB(A) re1pW)/Schalldruck (dB(A) re20µPa)	66/52
In Intensivstufe: Luftleistung (m^3/h)	–
Schallleistung (dB(A) re1pW)/Schalldruck (dB(A) re20µPa)	–/–
Umluft	
In Betriebsstufe 3: Luftleistung (m^3/h)	525
Schallleistung (dB(A) re1pW)/Schalldruck (dB(A) re20µPa)	71/57
In Intensivstufe: Luftleistung (m^3/h)	–
Schallleistung (dB(A) re1pW)/Schalldruck (dB(A) re20µPa)	–/–
Technische Daten	
Gesamthaubenhöhe Abluft und Extern in mm/Umluft in mm	–/–
Breite/Höhe/Tiefe des Haubenkörpers in mm	532/50/372
Mindestabstand über Kochfeldern in mm	450
Gesamtanschlusswert in kW/Spannung in V/Absicherung in A	0,23/230/10
Montagehinweise	
Abluftanschluss oben/hinten/seitlich	●/●/–
Durchmesser des Abluftstutzens in mm	150
Teleskopierbarer Kamin/Teleskopierbares Wandhalteblech	–/–
Mitgeliefertes Zubehör	
Rückstauklappe/Umlenkweiche für Umluft/Aktivkohlefilter	●/–/–
Nachkaufbares Zubehör	
Umbausatz Umluft/Aktivkohlefilter	●/●
Kamin	–
Steuermodul DSM 401/DSM 409	–/–
Schalldämpfer DASD 150/Mauerkasten DMK 150-1	●/●
Reduzierstutzen 150 auf 125 mm Ø	●
Frontdesign wahlweise	
Graphitgrau GR/Edelstahl ED/Brillantweiss BW	–/●/–
Obisidianschwarz SW/Obsidianschwarz matt SWM	–/–

Huttenlüfter
DA 2450-1

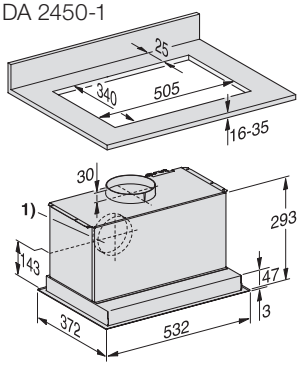

1) Abluftanschluss alternativ nach hinten

Detaillierte Einbauskizzen unter www.miele.ch/einbauskizzen
Stand: April 2024
Miele Dunstabzugshauben