Einbau-Kühlschrank Schweizer-Norm 55 cm

K 32542-55 iF-1

Nischenhöhe
889 mm/SMS 7/6

Typ-/Verkaufsbezeichnung	K 32542-55 iF-1
Gerätekategorie	
Kühlschrank/Gefrierschrank/Kühl-Gefrierkombination	●/–/–
Bauform	
Einbaugerät integriert/untergebaut/dekorfähig	●/–/–
Türanschlag/Türanschlag wechselbar/Side-by-Side fähig	rechts/●/–
Design	
Beleuchtung Kühlzone/Gefrierzone	LED/–
PerfectFresh LED Beleuchtung/IceMaker beleuchtet	–/–
Bedienkomfort	
Vernetzung mit Miele@home	–
Frischesystem/Freeze&Cool	Gemüseschublade/–
DuplexCool/DynaCool/ComfortFrost/NoFrost	–/–/●/–
ComfortClean/Active AirClean Filter	●/–
Silence System/SoftClose/SelfClose	–/–/–
Steuerung	
Bedienkonzept	PicTronic
SuperKühlen/SuperFrost/Kühlteil abschaltbar/Gefrierteil abschaltbar	●/–/●/–
Sabbatmodus/Party-Modus/Holiday-Modus	–/–/–
Kühlgerät/-zone	
Anzahl der Abstellflächen/davon beleuchtet	3/–
FlexiBoard/FlexiTray/CompactCase	1/–/–
Flaschenablage aus verchromtem Metall	–
Anzahl Gemüseschubladen/Frischeschubladen	2/–
Trockene Rückwand Kunststoff/CleanSteel	–/–
Innentürabsteller für Konserven/Flaschen	3/1
Kühlgerät/-zone	
Anzahl Gefrierschubladen/davon auf Teleskopauszügen	–/–
Effizienz und Nachhaltigkeit	
Energieeffizienzklasse (A-G)/Geräuschklasse (A-D)	E/B
Energieverbrauch pro Jahr/in 24 h in kWh	149/0,408
Sicherheit	
Verriegelungsfunktion/Netzausfallanzeige Gefrierteil	●/–
Akustischer Türalarm/Akustischer Temperaturalarm	●/–
Optischer Türalarm/Optischer Temperaturalarm	–/–
Technische Daten	
Nischenmasse in mm (H x B)	SMS 7/6
Befestigungstechnik	Festtür
Max. Türfrontgewicht Kühlteil/Gefrierteil in kg	15/–
Klimaklasse	SN-ST
Gesamtnutzinhalt in l	142
Kühlzone/davon PerfectFresh-Zone/4*-Gefrierzone in l	126/–/17
Lagerzeit bei Störung in h/Gefriervermögen in kg/24 h	9/3
Geräusch-Schallleistung in dB(A) re1pW	32
Spannung in V/Absicherung in A/Stromaufnahme in mA	220 – 240/10/800

Einbau integrierbar 7/6
K 32542-55 iF-1

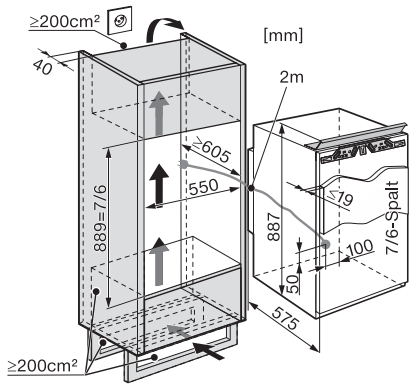

Festtürmontage