Einbau-Weinschrank Euro-Norm 60 cm

KWT 6422 iG-1 sw

Nischenhöhe
880 mm

Typ-/Verkaufsbezeichnung	KWT 6422 iG-S sw
Gerätekategorie	
Weinschrank	●
Bauform	
Standgerät	–
Einbaugerät integriert/untergebaut/dekorfähig	●/–/–
Türanschlag/Türanschlag wechselbar/Side-by-Side fähig	rechts/●/●
Design	
Türfront	Obsidianschwarz
Getönte Glastüre	●
Art der Beleuchtung	LED
Bedienkomfort	
Vernetzung mit Miele@home	XKS 3130 W
DynaCool/SoftClose Türschliessdämpfung	●/●
Active AirClean Filter	●
Anzahl der Holzroste	2
Material der Holzroste	Buche
Anzahl Holzroste FlexiFrame	2
Anzahl Holzroste FlexiFrame Plus	–
SommelierSet	–
Flaschenpräsenter	–
3D-Bodenpräsenterrost	●
Türöffnungshilfe	Push2open
Silence System	●
Steuerung	
Bedienkonzept	TouchControl
Anzahl Temperaturzonen	2
Effizienz und Nachhaltigkeit	
Energieeffizienzklasse (A-G)/Geräuschklasse (A-D)	G/B
Energieverbrauch pro Jahr/in 24 h in kWh	143/0,391
Sicherheit	
Verriegelungsfunktion	●
Akustischer Türalarm/Akustischer Temperaturalarm	●/–
Optischer Türalarm/Optischer Temperaturalarm	●/●
Technische Daten	
Nischenmasse in mm (H x B x T)	874 – 890 x 560 – 570 x min 550
Klimaklasse	SN
Weintemperierzone in l	105
Platzangebot für die Anzahl von 0,75 l Bordeauxflaschen	33
Maximale Höhe der längs eingelagerten Weinflasche mm	408
Geräusch-Schallleistung in dB(A) re1pW	32
Spannung in V/Absicherung in A/Stromaufnahme in mA	220 – 240/10/1000

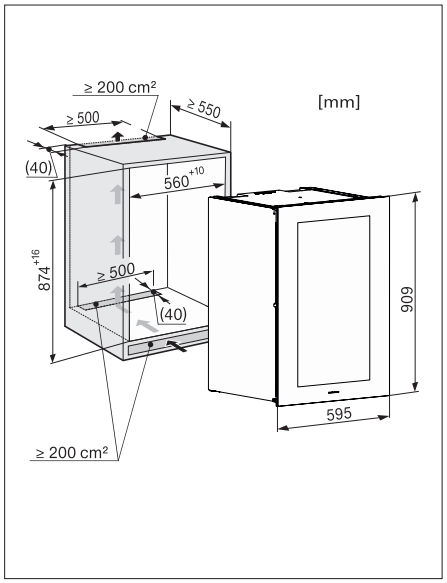

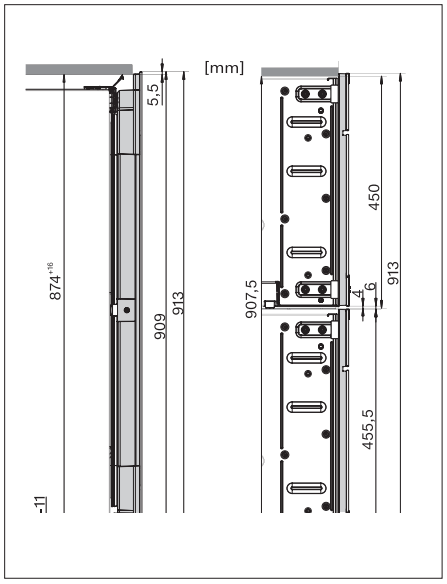

Detaillierte Einbauskizzen unter www.miele.ch/einbauskizzen
Stand: April 2024
Miele Kühl-, Gefrier- und Weinschränke