# Einbau-Kühlschrank Euro-Norm 60 cm

## K 31252 Ui-1

Nischenhöhe
820 mm

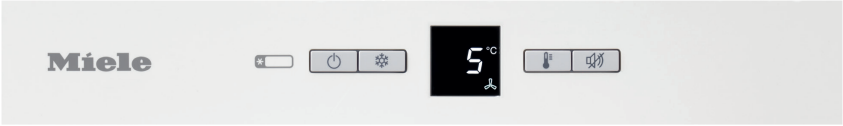

| Typ-/Verkaufsbezeichnung | K 31252 Ui-1 |
|---|---|
| **Gerätekategorie** | |
| Kühlschrank/Gefrierschrank/Kühl-Gefrierkombination | ●/–/– |
| **Bauform** | |
| Einbaugerät integriert/untergebaut/dekorfähig | ●/●/– |
| Türanschlag/Türanschlag wechselbar/Side-by-Side fähig | Auszugswagen/●/– |
| **Design** | |
| Beleuchtung Kühlzone/Gefrierzone | LED/– |
| Beleuchteter Ventilator | – |
| PerfectFresh LED Beleuchtung/IceMaker beleuchtet | –/– |
| **Bedienkomfort** | |
| Vernetzung mit Miele@home | – |
| Frischesystem/Freeze&Cool | VeggieBox/– |
| Ordnungssystem PerfectFresh/Feinverstellung Innentür | –/– |
| DuplexCool/DynaCool/ComfortFrost/NoFrost | –/–/–/– |
| IceMaker mit Frischwasseranschluss/Mylce mit Wassertank | –/– |
| ComfortClean/Active AirClean Filter | ●/– |
| Silence System/SoftClose/SelfClose | –/●/– |
| **Steuerung** | |
| Bedienkonzept | PicTronic |
| SuperKühlen/SuperFrost/Kühlteil abschaltbar/Gefrierteil abschaltbar | ●/–/–/– |
| Sabbatmodus/Party-Modus/Holiday-Modus | –/–/– |
| **Kühlgerät/–zone** | |
| Anzahl der Abstellflächen/davon beleuchtet | 2/0 |
| FlexiBoard/FlexiTray/CompactCase | –/–/– |
| Flaschenablage aus verchromtem Metall | – |
| Anzahl Gemüseschubladen/Frischeschubladen | –/– |
| Trockene Rückwand Kunststoff/CleanSteel | –/– |
| Innentürabsteller für Konserven/Flaschen | –/– |
| ComfortSize | – |
| **Gefriergerät/–zone** | |
| Anzahl Gefrierschubladen/davon auf Teleskopauszügen | –/– |
| **Effizienz und Nachhaltigkeit** | |
| Energieeffizienzklasse (A-G)/Geräuschklasse (A-D) | E/B |
| Energieverbrauch pro Jahr/in 24 h in kWh | 93/0,254 |
| **Sicherheit** | |
| Verriegelungsfunktion/Netzausfallanzeige Gefrierteil | ●/– |
| Akustischer Türalarm/Akustischer Temperaturalarm | ●/– |
| Optischer Türalarm/Optischer Temperaturalarm | –/– |
| **Technische Daten** | |
| Nischenmasse in mm (B x H) | 820 – 880 x 600 |
| Befestigungstechnik | Festtür |
| Max. Türfrontgewicht Kühlteil/Gefrierteil in kg | 10/– |
| Klimaklasse | SN-ST |
| Gesamtnutzinhalt in l | 132 |
| Kühlzone/davon PerfectFresh-Zone/4*-Gefrierzone in l | 132/–/– |
| Lagerzeit bei Störung in h/Gefriervermögen in kg/24 h | –/– |
| Geräusch-Schallleistung in dB(A) re1pW | 35 |
| Spannung in V/Absicherung in A/Stromaufnahme in mA | 200 – 240/10/1200 |
| **Mitgeliefertes Zubehör** | |
| Eierablage/Eiswürfelschale | ●/– |

Unterbau integrierbar

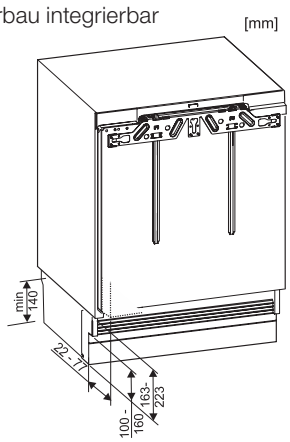


*Sockelhöhe entsprechend Nischenhöhe
Festtürmontage

Unterbau integrierbar

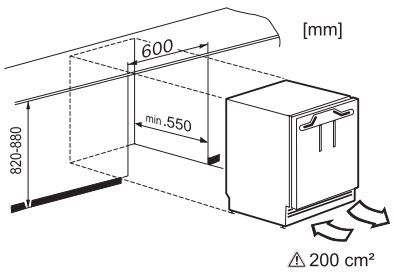


Festtürmontage

Unterbau integrierbar

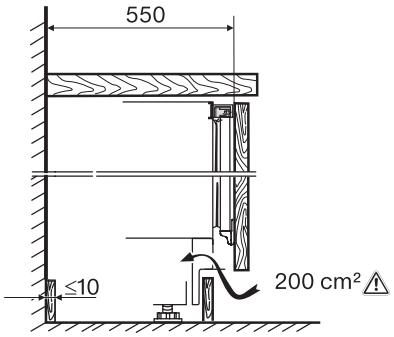


Festtürmontage

Detaillierte Einbauskizzen unter www.miele.ch/einbauskizzen
Stand: April 2024
**Miele Kühl-, Gefrier- und Weinschränke**