# Einbau-Gefrierschrank, MasterCool

## F 2813 Vi

Nischenhöhe
2134 mm

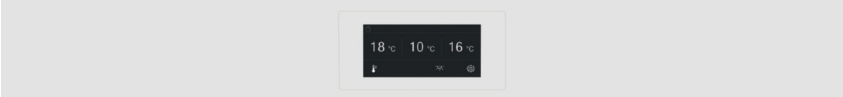

*lieferbar ab November

| Typ-/Verkaufsbezeichnung | F 2813 Vi links* |
|---|---|
| **Gerätekategorie** | |
| Kühl-Gefrierkombination/Kühlschrank | –/– |
| Gefrierschrank/Weinschrank | ●/– |
| **Bauform** | |
| Einbaugerät integriert/untergebaut/dekorfähig | ●/–/– |
| Türanschlag/Türanschlag wechselbar/Side-by-Side fähig | links/●/● |
| **Design** | |
| Frontfarbe | – |
| Beleuchtung Kühlzone | BrilliantLight |
| **Bedienkomfort** | |
| Frischesystem | – |
| IceMaker mit Frischwasseranschluss/Ice Water Dispenser | ●/– |
| DuplexCool Pro/DynaCool/NoFrost | –/–/● |
| SelfClose/SlidingShelf/Active AirClean Filter | –/–/– |
| Türöffnungshilfe/SoftClose Türschliessdämpfung | ●/– |
| FullAccess/EasyClean/MaxLoad Scharnier | ●/●/● |
| **Steuerung** | |
| Bedienkonzept | MasterSensor |
| SuperKühlen/SuperFrost/Sabbatmodus | –/●/● |
| Anzahl Temperaturzonen | 1 |
| **Kühlgerät/-zone** | |
| Anzahl der Abstellflächen | – |
| Anzahl Gemüseschubladen/Frischeschubladen | –/– |
| Innentürabsteller für Konserven/Flaschen | –/– |
| Anzahl Holzroste FlexiFrame/Material der Holzroste | –/– |
| SommelierSet/NoteBoard | –/– |
| **Gefriergerät/-zone** | |
| Anzahl der Abstellflächen/Anzahl Gefrierschubladen | 2/2 |
| Innentürkörbe klein/gross | 1/3 |
| **Effizienz und Nachhaltigkeit** | |
| Energieeffizienzklasse (A-G)/Geräuschklasse (A-D) | E/D |
| Energieverbrauch pro Jahr/in 24 h in kWh | 321/0,791 |
| **Hausgeräte-Vernetzung** | |
| Miele@home | ● |
| **Sicherheit** | |
| Verriegelungsfunktion | ● |
| Akustischer Türalarm/Akustischer Temperaturalarm | ●/● |
| Optischer Türalarm/Optischer Temperaturalarm | ●/– |
| **Technische Daten** | |
| Nischenmasse in mm (B x H) | 762 – 765 x 2134 – 2164 |
| Gewicht in kg | 162,6 |
| Befestigungstechnik | Festtür |
| Max. Türfrontgewicht Kühlteil/Gefrierteil in kg | –/28 |
| Klimaklasse | SN-T |
| Kühlzone/davon MasterFresh-Zone/4*-Gefrierzone in l | –/–/445 |
| Weintemperierzone/Gesamtnutzinhalt in l | –/445 |
| Lagerzeit bei Störung/Gefriervermögen in kg/24h | 10/23 |
| Platzangebot für die Anzahl von 0,75 l Bordeauxflaschen | – |
| Geräusch-Schallleistung in dB(A) re1pW | 42 |
| Spannung in V/Absicherung in A/Stromaufnahme in mA | 220 – 240/10/3000 |

**Einbauskizzen zu diesem Gerät sind auf der Rückseite bzw. nächste Seite**

# Einbau-Gefrierschrank, MasterCool

## F 2813 Vi

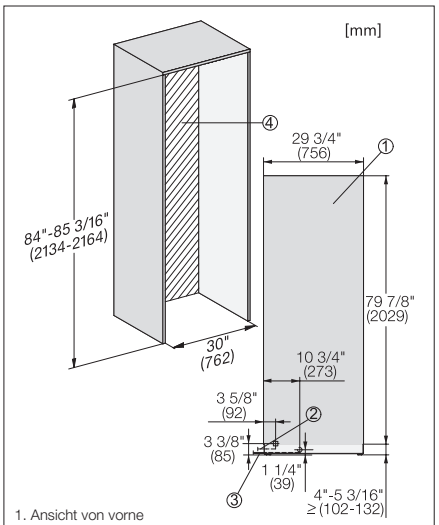


1. Ansicht von vorne
2. Netzanschlussleitung, L = 3000 mm
3. Wasserzulaufschlauch, L = 2000 mm
4. In diesem Bereich kein Wasser-/ELT Anschluss

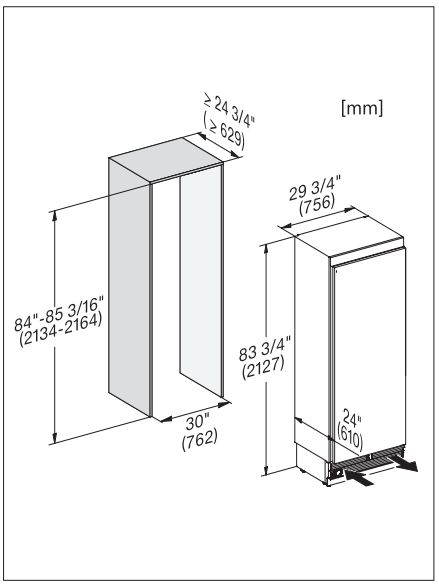


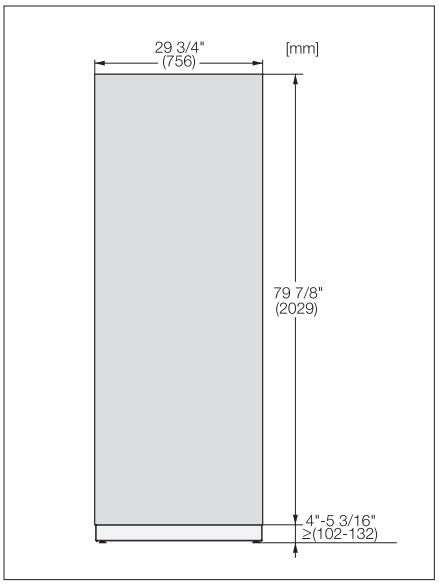


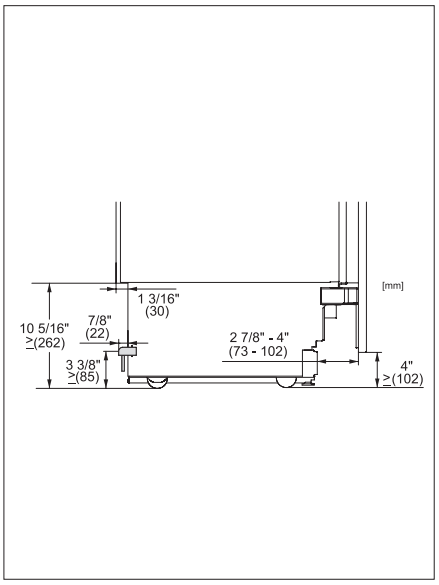


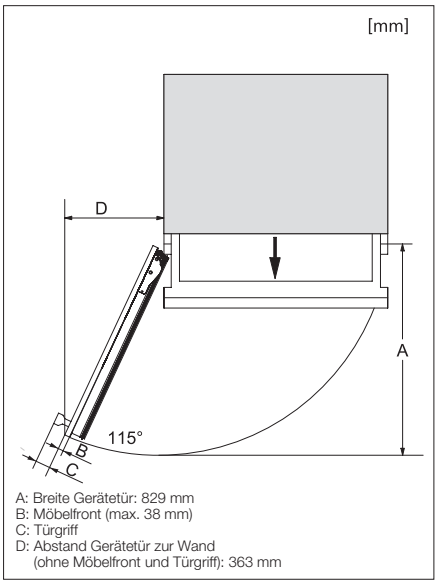


A: Breite Gerätetür: 829 mm
B: Möbelfront (max. 38 mm)
C: Türgriff
D: Abstand Gerätetür zur Wand
(ohne Möbelfront und Türgriff): 363 mm

Detaillierte Einbauskizzen unter www.miele.ch/einbauskizzen
Stand: Januar 2024
**Miele Kühl-, Gefrier- und Weinschränke**