# Einbau-Gefrierschrank Euro-Norm 60 cm

## F 31202 Ui-1

Nischenhöhe
820 mm

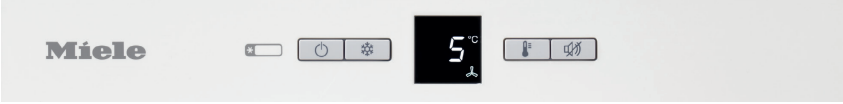

| Typ-/Verkaufsbezeichnung | F 31202 Ui-1 |
|---|---|
| **Gerätekategorie** | |
| Gefrierschrank | ● |
| **Bauform** | |
| Einbaugerät integriert/untergebaut/dekorfähig | ●/●/– |
| Türanschlag/Türanschlag wechselbar/Side-by-Side fähig | links/rechts/●/● |
| **Design** | |
| Beleuchtung Gefrierzone | – |
| **Bedienkomfort** | |
| Vernetzung mit Miele@home | – |
| IceMaker mit Frischwasseranschluss/MyIce mit Wassertank | –/– |
| NoFrost/VarioRoom | –/● |
| SoftClose | – |
| **Steuerung** | |
| Bedienkonzept | PicTronic |
| SuperFrost | ● |
| Sabbatmodus/Party-Modus/Holiday-Modus | –/–/– |
| **Gefriergerät/-zone** | |
| Eis- und Wasserausgabe durch die Tür | – |
| Anzahl Gefrierschubladen/davon auf Auszügen | 3/– |
| Anzahl entnehmbarer,metallischer Gitterkörbe in Tür | – |
| Anzahl entnehmbarer, metallischer Gitterkörbe | – |
| **Effizienz und Nachhaltigkeit** | |
| Energieeffizienzklasse (A-G)/Geräuschklasse (A-D) | D/B |
| Energieverbrauch pro Jahr/in 24 h in kWh | 141/0,386 |
| **Sicherheit** | |
| Verriegelungsfunktion/Netzausfallanzeige Gefrierteil | ●/● |
| Akustischer Türalarm/Akustischer Temperaturalarm | ●/● |
| Optischer Türalarm/Optischer Temperaturalarm | ●/● |
| **Technische Daten** | |
| Nischenmasse in mm (H x B x T) | 820 – 880 x 600 |
| Befestigungstechnik | Festtür |
| Max. Türfrontgewicht Kühlteil/Gefrierteil in kg | –/10 |
| Klimaklasse | SN-T |
| 4*-Gefrierzone in l | 95 |
| Geräusch-Schallleistung in dB(A) re1pW | 35 |
| Lagerzeit bei Störung/Gefriervermögen in kg/24h | 10/6 |
| Spannung in V/Absicherung in A/Stromaufnahme in mA | 220 – 240/10/1300 |
| **Mitgeliefertes Zubehör** | |
| Kälteakkus/Eiswürfelschale | –/● |

Unterbau integrierbar

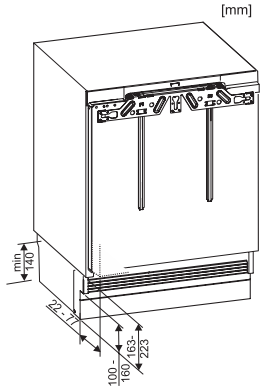


*Sockelhöhe entsprechend Nischenhöhe
Festtürmontage

Unterbau integrierbar

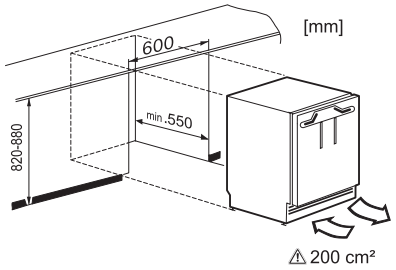


Festtürmontage

Unterbau integrierbar

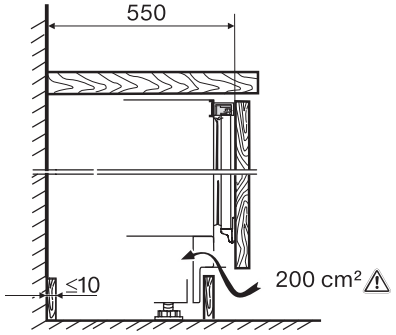


Festtürmontage

Detaillierte Einbauskizzen unter www.miele.ch/einbauskizzen
Stand: April 2024