Kaffeevollautomat

CVA 7845-60 CH mit Bohnensystem

Nischenhöhe
450 mm

[1] Option: Festwasseranschluss od. Wassertank

M Touch | Aromatic System Fresh | MultiLingua | CupSensor | OneTouch for Two | DirectWater | CoffeeSelect | AutoClean | AutoDescale

Typ-/Verkaufsbezeichnung	CVA 7845-60 CH
Design	
ArtLine/PureLine/VitroLine	●/●/●
Grifflos	●
Stand-Kaffeevollautomat mit Bohnensystem	–
Einbau-Kaffeevollautomat mit Bohnensystem	●
Getränkespezialitäten	
Espresso/Kaffee/Kaffee lang/Ristretto/Long black	●/●/●/●/●
Cappuccino/Caffè Latte/Cappuccino Italiano/Café au lait	●/●/●/●
Latte Macchiato/Espresso Macchiato/Flat white/Caffè Americano	●/●/●/●
Heisswasser/Heisse Milch/Milchschaum	●/●/●
Grüner/Schwarzer/Kräuter-/Früchtetee	●/●/●/●
Genussvorteile	
AromaticSystemFresh/CoffeeSelect	●/●
OneTouch/OneTouch for Two-Zubereitung	●/●
Aromaschonendes Kegelmahlwerk	●
Geniesserprofile programmierbar	10
Mahlgrad einstellbar/Mahlmenge programmierbar	●/●
Wassermenge/Wassertemperatur programmierbar	●/●
Vorbrühen/Milchmenge/Milchschaummenge programmierbar	●/●/●
Kaffee-/Teekannenfunktion	●/●
Bedienkomfort	
Display/MultiLingua	M Touch/●
Annäherungssensor MotionReact	●
Individuelle Sprachauswahl/Tageszeitanzeige/Anzeige Datum	●/●/●
CupSensor	●
Stufenlos höhenverstellbarer Getränkeauslauf in cm	4,0 – 16,5
BrilliantLight/Nischenbeleuchtung Brüheinheit/EasyClick Milchgefäss	●/●/●
Zwei entnehmbare Bohnenbehälter (à 300 g / à 2x150 g)	●
Fassungsvermögen Wassertank/Milchbehälter in l	2,7/0,7
Einschaltzeit und Ausschaltzeit programmierbar	●
Stand-by-Zeit programmierbar	●
Expertenmodus/Festwasseranschluss[1]	●/●
Pflegekomfort	
Komfortable Reinigungsprogramme	●
AutoDescale (automatische Entkalkung)/ AutoClean (automatische Reinigung)	●/●
Automatische Spülung der Milchleitung aus dem Wassertank	●
ComfortClean (Geschirrspülertaugliche Bauteile)	●
Entnehmbare Milchleitung/Brüheinheit	●/●
Effizienz und Nachhaltigkeit	
Energieeffizienzsklasse	B
Energiesparender Eco-Mode einschaltbar	●
Hausgeräte-Vernetzung	
Miele@home/MobileControl	●/●
RemoteService/SuperVision Anzeige	●/●
Sicherheit	
Inbetriebnahmesperre	–
Technische Daten	
Nischenmasse in mm (B x H x T)	560 – 568 x 448 – 452 x 550
Länge Wasserzulaufschlauch/elektrische Zuleitung in m	1,5/2,0
Gesamtanschlusswert in kW/Spannung in V/Absicherung in A	1,5/220 – 240/10
Mitgeliefertes Zubehör	
Milchbehälter aus Glas	●
Entkalkungstabletten/Kartusche AutoDescale/Kartusche AutoClean	●/●/●
Gutschein für 1 kg Miele Kaffee	●

Kaffeevollautomat (EURO-60 cm)
CVA 7845-60 CH mit
Festwasseranschluss
Einbau in Hochschrank

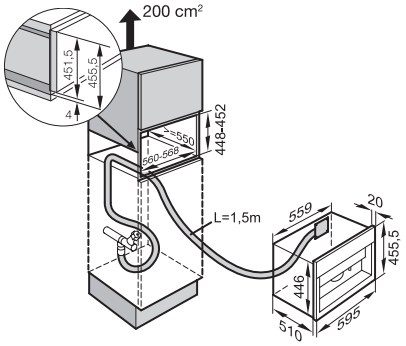

Kaltwasseranschluss 3/4"

Detaillierte Einbauskizzen unter www.miele.ch/einbauskizzen
Stand: April 2024
Miele ArtLine