Induktionskochfeld

KM 7361 FR

Ausschnittsmass (B x T)
560-600 x 490-500 mm

Typ-/Verkaufsbezeichnung	KM 7361 FR
Beheizungsart	
Beheizungsart	Induktion
Bauform	
Kombiniert/Unabhängig vom Herd	–/●
Design	
Farbe der Glaskeramik	schwarz
Edelstahlrahmen/Facettenschliff	●/–
Flächenbündiger/Aufliegender Einbau	–/●
Kombinierbar mit SmartLine/Tischlüfter	–/–
Kochzonenausstattung	
Anzahl der Kochzonen/Kochbereiche	4/–
Maximale Anzahl Kochgeschirre	4
Flex-Kochzone	
Anzahl/Art/Grösse in mm	–/–/–
Max. Leistung/Booster/TwinBooster in W	–/–/–
1. Kochzone/Kochbereich	
Position/Art/Grösse in mm	vorne links/Vario-Kochzone/ Ø 110 – 220
Max. Leistung/Booster/TwinBooster in W	2300/3000/–
2. Kochzone/Kochbereich	
Position/Art/Grösse in mm	hinten links/Vario-Kochzone/ Ø 90 – 160
Max. Leistung/Booster/TwinBooster in W	1400/1850/–
3. Kochzone/Kochbereich	
Position/Art/Grösse in mm	hinten rechts/Vario-Kochzone/ Ø 100 – 190
Max. Leistung/Booster/TwinBooster in W	1400/2100/–
4. Kochzone/Kochbereich	
Position/Art/Grösse in mm	vorne rechts/Vario-Kochzone/ Ø 100 – 190
Max. Leistung/Booster/TwinBooster in W	1400/2100/–
Bedienkomfort	
Bedienung über Sensortasten/Regler/Touch-Display	ComfortSelect/–/–
Anzeigefarbe	gelb
TempControl	–
Permanente/Intelligente Topferkennung	●/–
Recall-Funktion/Positionierhilfe	●/–
Stop&Go-Funktion/Kurzzeitwecker	●/●
Abschaltautomatik/Ankochautomatik	●/●
Warmhalten/Warmhalten Plus	●/–
Individuelle Einstellmöglichkeiten (z.B. Signaltöne)	●
Hausgeräte-Vernetzung	
Miele@home/WiFiConn@ct	●/●
Con@ctivity	●
Pflegekomfort	
Leicht zu reinigende Glaskeramik/Wischschutz	●/–
Sicherheit	
Sicherheitsausschaltung/Überhitzungsschutz/Kühlgebläse	●/●/●
Verriegelungsfunktion/Inbetriebnahmesperre	●/●
Restwärmeanzeige	●
Technische Daten	
Abmessungen in mm (B x H x T)	626 x 55 x 526
Maximale Einbauhöhe in mm	48
Ausschnittmasse aufliegend in mm (B x T)	560-600 x 490-500
Ausschnittmasse flächenbündig innen in mm (B x T)	–
Ausschnittmasse flächenbündig aussen in mm (B x T)	–
Gesamtanschlusswert in kW/Spannung in V/Absicherung in A	7,3/400 2-3 N~/16
Mitgeliefertes Zubehör	
Anschlusskabel	●

Induktionskochfeld
KM 7361 FR

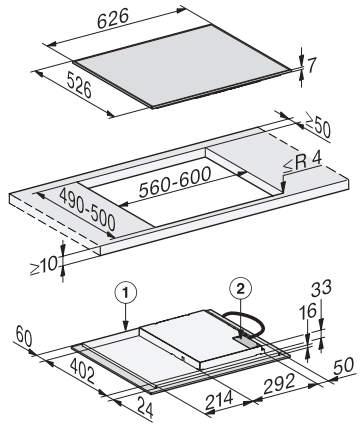

① vorn
② Netzanschlusskasten, Netzanschlussleitung
L = 1440 mm

Detaillierte Einbauskizzen unter www.miele.ch/einbauskizzen
Stand: April 2024
Miele Kochfelder