Induktionskochfeld

KM 7373 FL

Ausschnittsmass (B x T)
804 x 524 mm flächenbündig
750-780 x 490-500 mm aufliegend

Typ-/Verkaufsbezeichnung	KM 7373 FL
Beheizungsart	
Beheizungsart	Induktion
Bauform	
Kombiniert/Unabhängig vom Herd	–/●
Design	
Farbe der Glaskeramik	schwarz
Edelstahlrahmen/Facettenschliff	–/–
Flächenbündiger/Aufliegender Einbau	●/●
Kombinierbar mit SmartLine/Tischlüfter	●/●
Kochzonenausstattung	
Anzahl der Kochzonen/Kochbereiche	4/1
Maximale Anzahl Kochgeschirre	4
Flex-Kochzone	
Anzahl/Art/Grösse in mm	2/Flex-Kochzone/ Ø 110 – 210
Max. Leistung/Booster/TwinBooster in W	2100/3000/–
1. Kochzone/Kochbereich	
Position/Art/Grösse in mm	vorne links/Vario-Kochzone/ Ø 110 – 220
Max. Leistung/Booster/TwinBooster in W	2300/3000/–
2. Kochzone/Kochbereich	
Position/Art/Grösse in mm	hinten mittig/Vario-Kochzone/ Ø 90 – 160
Max. Leistung/Booster/TwinBooster in W	1400/1850/–
3. Kochzone/Kochbereich	
Position/Art/Grösse in mm	rechts/Flex-Kochbereich/ 210 x 400
Max. Leistung/Booster/TwinBooster in W	3000/3700/–
4. Kochzone/Kochbereich	
Position/Art/Grösse in mm	–/–/–
Max. Leistung/Booster/TwinBooster in W	–/–/–
Bedienkomfort	
Bedienung über Sensortasten/Regler/Touch-Display	ComfortSelect/–/–
Anzeigefarbe	gelb
TempControl	–
Permanente/Intelligente Topferkennung	●/–
Recall-Funktion/Positionierhilfe	●/–
Stop&Go-Funktion/Kurzzeitwecker	●/●
Abschaltautomatik/Ankochautomatik	●/●
Warmhalten/Warmhalten Plus	●/–
Individuelle Einstellmöglichkeiten (z.B. Signaltöne)	●
Hausgeräte-Vernetzung	
Miele@home/WiFiConn@ct	●/●
Con@ctivity	●
Pflegekomfort	
Leicht zu reinigende Glaskeramik/Wischschutz	●/–
Sicherheit	
Sicherheitsausschaltung/Überhitzungsschutz/Kühlgebläse	●/●/●
Verriegelungsfunktion/Inbetriebnahmesperre	●/●
Restwärmeanzeige	●
Technische Daten	
Abmessungen in mm (B x H x T)	800 x 53 x 520
Maximale Einbauhöhe in mm	53
Ausschnittmasse aufliegend in mm (B x T)	750-780 x 490-500
Ausschnittmasse flächenbündig innen in mm (B x T)	780 x 500
Ausschnittmasse flächenbündig aussen in mm (B x T)	804 x 524
Gesamtanschlusswert in kW/Spannung in V/Absicherung in A	7,3/400 2-3 N~/16
Mitgeliefertes Zubehör	
Anschlusskabel	●

Induktionskochfeld
KM 7373 FL, flächenbündig

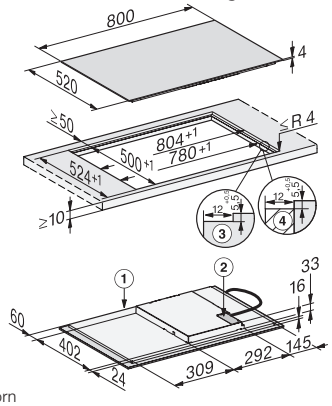

① vorn
② Netzanschlusskasten, Netzanschlussleitung, L = 1440 mm
③ Stufenfräsung
④ Holzleiste 12 mm (nicht im Lieferumfang enthalten)

Induktionskochfeld
KM 7373 FL, aufliegend

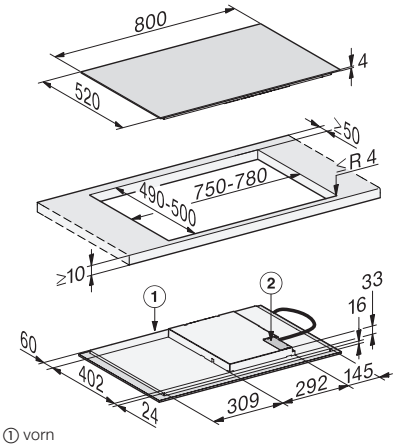

① vorn
② Netzanschlusskasten, Netzanschlussleitung, L = 1440 mm

Detaillierte Einbauskizzen unter www.miele.ch/einbauskizzen
Stand: April 2024
Miele Kochfelder