# Geschirrspüler Euro-Norm 60 cm

## G 27715-60 SCi XXL AutoDos / G 17710-60 SCi AutoDos

Integrierbar

A | ab 6 l | MultiLingua | 38 dB** | 3D MultiFlex | QuickPower Wash*** | AutoDos | BrilliantLight

** Im Programm ExtraLeise
*** PowerWash 60 °C + Quick

| Typ-/Verkaufsbezeichnung XXL-Variante (60 x 85 cm) | G 27715-60 SCi XXL AutoDos |
|---|---|
| **Typ-/Verkaufsbezeichnung Standard-Variante (60 x 81 cm)** | **G 17710-60 SCi AutoDos** |
| **Design/Standgerät** | – |
| Blendenausführung/Bedienungsart | Geneigte Blende/Softkeys |
| Display | 1-zeiliges Display mit Klartext |
| MultiLingua | ● |
| **Komfort** | |
| Automatische Dosierung mit PowerDisk | ● |
| AutoStart-Funktion | ● |
| Knock2open/BrilliantLight | –/● |
| Betriebsgeräusch dB(A) re 1 pW | 41 |
| Restzeitanzeige/Startvorwahl bis zu 24 h | ●/● |
| Türschliesshilfe | ComfortClose |
| Funktionskontrolle | Display |
| **Effizienz und Nachhaltigkeit** | |
| Energieeffizienzklasse (A–G)/Geräuschklasse (A–D) | A/B |
| Energieverbrauch pro 100 Spülgänge im Programm ECO in kWh | 54 |
| Wasserverbrauch im Programm Automatic in l | 6,0 |
| Wasserverbrauch in l/Stromverbrauch in kWh im Programm ECO | 8,4/0,54 |
| Verbrauchswert Warmwasseranschluss im Programm ECO in kWh | 0,29 |
| EcoFeedback/EcoPower-Technologie | ●/● |
| Halbe Beladung/Warmwasseranschluss | ●/● |
| **Ergebnisqualität** | |
| Frischwasserspüler | ● |
| AutoOpen-Trocknung | ● |
| SensorDry | ● |
| Brilliant GlassCare | ● |
| **Spülprogramme** | |
| ECO/Automatic/Intensiv | ●/●/● |
| PowerWash 60 °C/ComfortWash+ 55 °C/ComfortWash 45 °C/Fein | ●/●/●/● |
| Hygiene/SolarSpar/Gerätepflege/Salz ausspülen | ●/●/●/● |
| ExtraLeise | 38 dB(A) |
| Programme für spezielle Anforderungen (z.B. Pasta/Paella) | ● |
| **Spüloptionen** | |
| Quick resp. Express/AutoDos/BottleClean | ●/●/● |
| IntenseZone/extra sauber/extra trocken | ●/●/● |
| **Korbgestaltung** | |
| Besteckunterbringung | 3D-MultiFlex-Schublade |
| Korbgestaltung | MaxiComfort |
| Anzahl Massgedecke | 14 |
| **Hausgeräte-Vernetzung** | |
| Miele@home | ● |
| **Sicherheit** | |
| Waterproof-System/Sieb-Kontrollanzeige | ●/● |
| Kindersicherung/Inbetriebnahmesperre | ●/– |
| **Technische Daten** | |
| Gesamtanschlusswert in kW/Spannung in V/Absicherung in A | 2,0/230/10 |
| **Blendendesign wahlweise** | |
| Edelstahl CleanSteel | – |
| Brilliantweiss | – |
| Obsidianschwarz | ● |
| Havannabraun | – |

G 2xxxx-60 i XXL, integrierbar

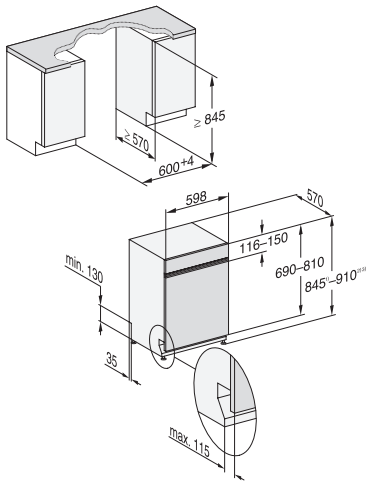


G 1xxxx-60 i, integrierbar

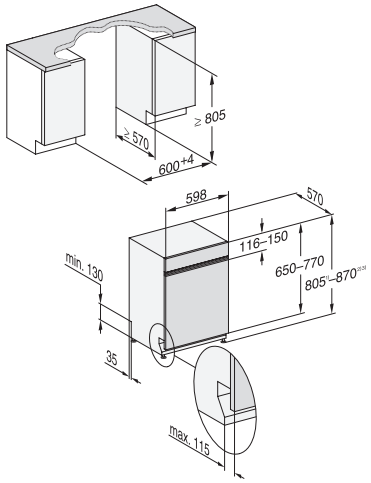


Detaillierte Einbauskizzen unter www.miele.ch/einbauskizzen
Stand: Januar 2024
**Miele Geschirrspüler**