Tischlüfter Downdraft

DAD 4841 Downdraft

* mit nachkaufbarem Zubehör

Typ-/Verkaufsbezeichnung	DAD 4841
Bauform und Betriebsarten	
Downdraft Dunstabzugssystem	●
Abluftbetrieb/Umluftbetrieb	●/●*
Bedienkomfort	
Vernetzung mit Miele@home	●
Automatikfunktion Con@ctivity	●
SmartControl Bedienung	●
Farbe Touch Bedienung	gelb
Nachlaufzeit 5/15 Min.	●
Anzahl spülmaschinengeeignete Metallfettfilter	2
CleanCover	●
Sicherheitsausschaltung	●
Programmierbare Fettfilter-/Aktivkohlefilter-Sättigungsanzeige	●/●
Hood in Motion	●
Effizienz und Nachhaltigkeit	
Energieeffizienzklasse (A+++ - D)/Klasse für den Fettabscheidegrad	A/B
Jährlicher Energieverbrauch in kWh/Jahr	42,0
ECO-Motor (Gleichstrom-Motor)	●
Anzahl Leistungsstufen/Booster	3/2
LED-Beleuchtung	
Anzahl x Watt/Beleuchtungsstärke in Lx/Farbtemperatur in K	1 x 11,2 W/400/3'500
Lichtdimmerfunktion	3 Stufen
Luftleistung bei maximalem Abluftquerschnitt)	
Abluft (nicht bei externer Variante)	
In Betriebsstufe 3: Luftleistung (m^3/h)	440
Schallleistung (dB(A) re1pW)/Schalldruck (dB(A) re20µPa)	62/49
In Boosterstufe: Luftleistung (m^3/h)	640
Schallleistung (dB(A) re1pW)/Schalldruck (dB(A) re20µPa)	72/58
Umluft	
In Betriebsstufe 3: Luftleistung (m^3/h)	415
Schallleistung (dB(A) re1pW)/Schalldruck (dB(A) re20µPa)	69/56
In Boosterstufe: Luftleistung (m^3/h)	555
Schallleistung (dB(A) re1pW)/Schalldruck (dB(A) re20µPa)	76/62
Technische Daten	
Gesamthaubenhöhe Abluft und Extern in mm/Umluft in mm	936
Masse Haubenkörper in mm (B x H x T)	916 x 300 x 120
Gesamtanschlusswert in kW/Spannung in V/Absicherung in A	0,251/230/10
Montagehinweise	
Abluftanschluss unten	●
Durchmesser des Abluftstutzens in mm	150
Optimale Kombinationsmöglichkeit mit Kochfeld	KM 7689 FL
Flächenbündige/aufliegende Installation	●/●

Tischlüfter Downdraft
DAD 4841 Downdraft

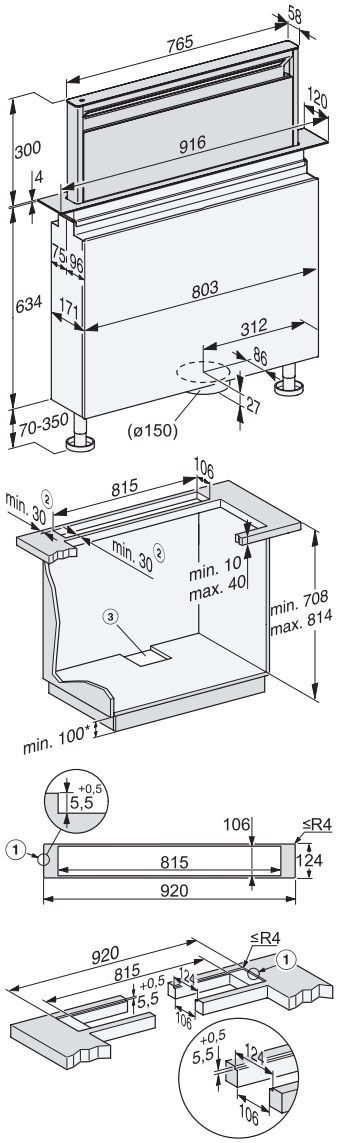

1) Stufenfräsung bei flächenbündiger Montage in eine Arbeitsplatte aus Naturstein (Granit, Marmor).
2) Es ist auf ausreichende Stabilität des Materials zu achten.
3) Ausschnitt aussermittig., Abluftanschluss Ø 150 Millimeter.
* Nur erforderlich, wenn Flachkanäle unter den Schränken verlegt werden oder die Umluftbox DUU 600 verwendet wird.

Detaillierte Einbauskizzen unter www.miele.ch/einbauskizzen
Stand: April 2024
Miele Tischlüfter