Dampfgarer mit Mikrowelle

DGM 7640-60

Nischenhöhe
450 mm

Typ-/Verkaufsbezeichnung	DGM 7640-60
Design	
ArtLine/PureLine/VitroLine	–/●/●
Genussvorteile	
Schnellgaren	●
Menügaren ohne Geschmacksübertragung	●
Automatikprogramme mit individueller Anpassung des Garergebnisses	●
Warmhalten	●
Betriebsarten	
Dampfgaren/Sous-vide	●/●
Schnellgaren (Dampfgaren mit Mikrowelle)/Mikrowelle	●/●
Auftauen/Erhitzen/Automatikprogramme	●/●/●
Bedienkomfort	
Display	M Touch S
Annäherungssensor MotionReact	●
SoftOpen/SoftClose	●/–
MultiLingua	●
Dampfgaren auf bis zu 3 Ebenen gleichzeitig	●
Automatisches Menügaren mit Dampf/Menügaren mit Dampf	●/–
Dampfreduktion vor Garzeitende	●
Tageszeitanzeige/Anzeige Datum/Kurzzeitwecker	●/●/●
Programmierung Garzeitanfang/-ende/-dauer	●/●/●
Ist-/Soll-/Vorschlagstemperatur	●/●/●
Eigene Programme/individuelle Einstellungen	20/●
Sabbat Programm	–
Pflegekomfort	
Edelstahl-Garraum mit Leinenstruktur	●
Externer Dampferzeuger	●
Bodenheizkörper zur Kondensatreduktion	●
Automatisches Entkalken	●
CleanGlass-Tür	●
Dampftechnologie und Wasserversorgung	
DualSteam	●
Wasservorrat für ca. 90 Minuten Garzeit	●
Frischwassertank	●
Entnahme Frischwassertank mit Push2release Mechanismus	●
Hausgeräte-Vernetzung	
Miele@home/MobileControl	●/●
RemoteService/SuperVision Anzeige	●/●
Sicherheit	
Gerätekühlsystem mit kühler Front	●
Sicherheitsausschaltung/Inbetriebnahmesperre	●/●
Technische Daten	
Garraumvolumen in l	40
Beleuchtung	2 LED-Spots
Temperaturregelung Dampfgarbetrieb in °C	40 – 100
Elektronisch gesteuerte Mikrowellenleistung	●
Mikrowellenleistungsstufen in W	80/150/300/450/600/850/1000
Nischenmasse in mm (B x H x T)	560 – 568 x 450 – 452 x 550
Gesamtanschlusswert in kW/Spannung in V/Absicherung in A	3.3/400 2N~/10
Mitgeliefertes Zubehör	
Herausnehmbare Aufnahmegiter	1
Gelochte Edelstahl-Garbehälter	2
Ungelochte Edeltstahl-Garbehälter	2
Stellrost/Glasschale	1/1
Gutschein für Kochbuch	●

Dampfgarer mit Mikrowelle (EURO-60 cm)
DGM 7840-60, DGM 7640-60,
DGM 7440-60
in Kombination mit Backofen

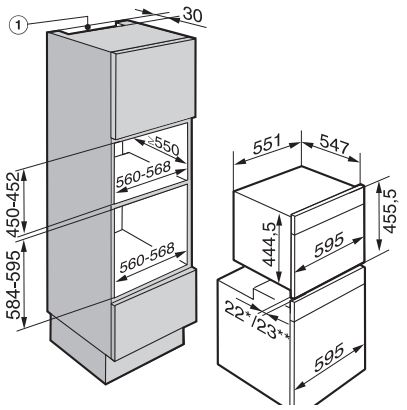

Dampfgarer mit Mikrowelle (EURO-60 cm)
DGM 7840-60, DGM 7640-60,
DGM 7440-60
in Kombination mit Backofen

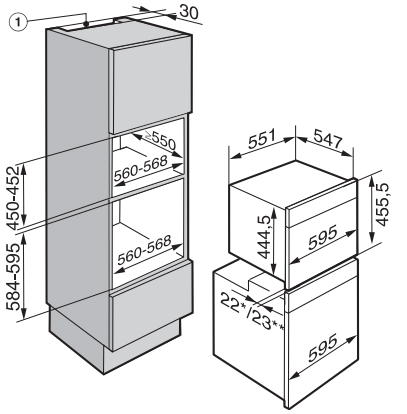

① Ausschnitt zur Belüftung – nur erforderlich in Kombination mit einem Pyrolyse-Backofen
*Geräte mit Glasfront **Geräte mit Metallfront