Kompakt-Backofen mit Mikrowelle

H 7640-60 BM

Nischenhöhe
450 mm

Typ-/Verkaufsbezeichnung	H 7640-60 BM
Design	
ArtLine/PureLine/VitroLine/Universal	–/●/●/–
Grifflos	–
Genussvorteile	
Quick & Gentle	●
Speisenthermometer	●
Warmhalten/Crisp function/Schnellaufheizen	●/●/●
Betriebsarten	
Heissluft plus/Eco-Heissluft/Intensivbacken/Auftauen	●/●/●/●
Ober- und Unterhitze/Unterhitze	●/●
Grill/Umluftgrill	●/●
Automatikprogramme	●
Bratautomatic/Niedertemperaturgaren	●/●
Mikrowelle	●
Mikrowelle mit Heissluft plus/-Bratautomatik/-Grill/-Umluftgrillen	●/●/●/●
Spezialanwendungen	●
Bedienkomfort	
Display	M Touch S
Annäherungssensor MotionReact	●
SoftOpen/SoftClose	●/●
Touch2Open	–
MultiLingua	●
Popcorn-Funktion	●
Tageszeitanzeige/Anzeige Datum/Kurzzeitwecker	●/●/●
Programmierung Garzeitanfang/-ende/-dauer	●/●/●
Ist-/Soll-/Vorschlagstemperatur	●/●/●
Vorschlag Mikrowellenleistung/Quick-Mikrowelle	●/●
Eigene Programme/Individuelle Einstellungen	20/●
Sabbat Programm	●
Effizienz und Nachhaltigkeit	
Restwärmenutzung	●
Pflegekomfort	
Edelstahl-Garraum mit Leinenstruktur und PerfectClean	●
CleanGlass Tür	●
Grillheizkörper absenkbar	●
Hausgeräte-Vernetzung	
Miele@home/MobileControl	●/●
RemoteService/SuperVision-Anzeige	●/●
Sicherheit	
Gerätekühlsystem mit kühler Front/Türkontaktschalter	●/●
Sicherheitsausschaltung/Inbetriebnahmesperre	●/●
Technische Daten	
Garraumvolumen in l/Anzahl der Einschubebenen	43/3
Beleuchtung	1 LED-Spot
Temperaturregelung in °C	30 – 225
Elektronisch gesteuerte Mikrowellenleistung	●
Mikrowellenleistungsstufen in W	80/150/300/450/600/850/1000
Nischenmasse in mm (B x H x T)	560 – 568 x 450 – 452 x 550
Gesamtanschlusswert in kW/Spannung in V/Absicherung in A	3,2/400 2N~/10
Mitgeliefertes Zubehör	
Combirost	1
Glasschale	1
Gutschein für Kochbuch	●

Kompakt-Backöfen (EURO-60 cm)
H 7840-60 BM/BMX, H 7640-60 BM,
H 7240-60 BM

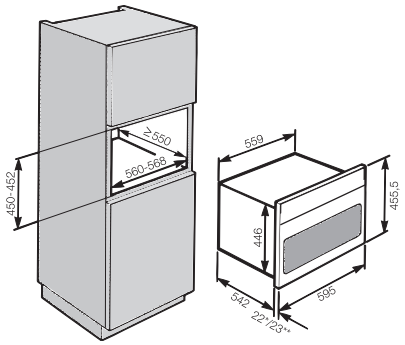

*Geräte mit Glasfront
**Geräte mit Metallfront

Kompakt-Backöfen (EURO-60 cm)
H 7840-60 BM/BMX, H 7640-60 BM,
H 7240-60 BM
in Kombination mit Backofen

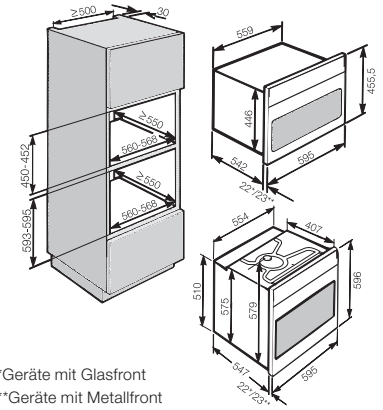

*Geräte mit Glasfront
**Geräte mit Metallfront

Detaillierte Einbauskizzen unter www.miele.ch/einbauskizzen
Stand: Januar 2024
Miele Herde Backöfen